BullTron® Starter

Datablad 12,8 V 118 Ah LiFePO4

Optimale vervanging voor *startaccu's* & tot 10 keer langere levensduur

BullTron LiFePO4-startaccu's zijn een optimale vervanging voor startaccu's (lood, gel en AGM) en bieden alle voordelen van lithium-ijzerfosfaataccu's.

Ze bieden tot 82% gewichtsbesparing, zeer hoge startstromen (tot 2.000 A bij -20 °C), langdurige energiereserves door minimale zelfontlading en een stabiele spanning, ook bij extreme belasting en weersomstandigheden.



De accu is speciaal ontwikkeld om op elk moment en onder alle weersomstandigheden optimaal te starten. Dankzij speciale cellen kan de accu ook zonder ingebouwde verwarming laden tot -20 °C en ontladen tot -30 °C.

De nieuwste lithiumtechnologie garandeert ook bij regelmatige diepe ontlading een zeer lange levensduur (2.000 cycli bij 100% ontladingsdiepte of 3.500 cycli bij 80% ontladingsdiepte). Dat maakt de BullTron®-accu een optimale startaccu.

De accu is geschikt voor systemen van 12 tot 48 V.

- Parallelschakeling op 12 V is mogelijk (meer capaciteit).
- Serieschakeling op 24, 36 of 48 V is mogelijk (externe balancers aanbevolen om de accu's te balanceren).

Voordelen van BullTron-accu's



- Samengesteld en gemonteerd in Duitsland
- 5 jaar Duitse fabrieksgarantie
- Service, onderhoud en reparatie in Duitsland (binnen 1 dag)
- Geschroefde behuizing (kan worden geopend)
- Koudstartstroom 2.000 A/EN bij -20 °C
- Laden tot -20 °C mogelijk, ook zonder verwarming
- Ontladen tot -30 °C mogelijk
- Hoogwaardige en duurzame componenten
- Tot 75% meer laadcycli dan andere LiFePO4-accu's
- Tot 45% kleiner en tot 35% lichter dan andere LiFePO4-accu's
- Werkt in elk voertuig (ook met start-stop en een intelligente dynamo)
- Lood-, gel- en AGM-accu's eenvoudig één op één te vervangen

Veiligste lithiumtechnologie (LiFePO4)

BullTron-accu's gebruiken lithium-ijzerfosfaattechnologie (LiFePO4), momenteel de veiligste lithiumtechnologie op de markt. Alle accu's bestaan uit krachtige LiFePO4-cellen met een zeer lange levensduur.

Herstellergarantie 5 Jahre Years Manufacturer Guarantee

CaravanCamperComfort - Smaragdstraat 7 - 7554 TD Hengelo (Ov) - Telefoon: +31 (0)85 – 018 0868 - E-mail: info@caravan-campercomfort.nl

BullTron® Starter

Technische gegevens 12,8 V 118 Ah L5

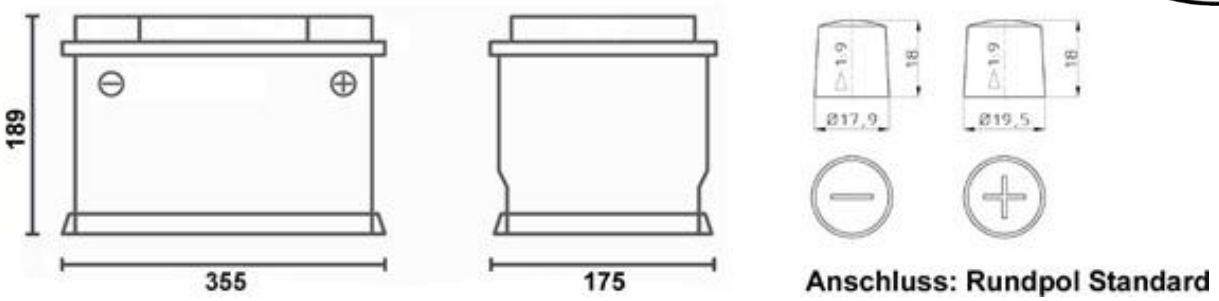

Startaccu voor o.a. Fiat Ducato en Mercedes Sprinter

Model	LI118B2000-12-SPL
EAN / GTIN	4262358250704
Nominale capaciteit	118 Ah / 1.510 Wh
Nominale spanning	12,8 V
Cyclische levensduur (bij 80% restcapaciteit)	≥2.000 bij 100% DOD (ontladingsdiepte)
	≥3.500 bij 80% DOD (ontladingsdiepte)
Laadeind-/absorptiespanning	14,2 – 15 V
Onderhoudsspanning	13,5 – 13,8 V
Aanbevolen maximale laadstroom	200 A
Maximale laadstroom	1.000 A
Continue ontlaadstroom	600 A
Maximale ontlaadstroom	2.000 A bij -20 °C
Accumanagementsysteem (BMS)	Geïntegreerde actieve balancer van 5 A
Monitoring	Via shunt (optioneel)
Toepassing / schakeling	12V-installatie (ook parallel mogelijk) Serieschakeling op 24 V, 36 V of 48 V ook mogelijk
Beschermingsgraad	IP65
Temperatuurbereik (ontladen)	-30 °C tot +60 °C
Temperatuurbereik (laden)*	-20 °C tot +55 °C
Temperatuurbereik (opslag)	-20 °C tot +60 °C
Aansluiting	Standaard ronde accupolen met M8-schroefdraad
Garantie	5 jaar fabrieksgarantie
Gewicht	9,9 kg
Afmetingen (l x b x h) in mm	355 x 175 x 189
Montagemogelijkheden	Staand en liggend