BullTron® Starter

Datenblatt 12.8V 118Ah LiFePO4

Optimaler *Starterbatterie*-Ersatz & bis zu 10-facher Lebensdauer

BullTron LifePO₄ Starter-Batterien sind ein optimaler Ersatz für Starterbatterien (Blei, GEL, AGM) mit allen Vorteilen von Lithium-Eisenphosphat-Batterien.

Sie bieten eine Gewichtsreduzierung von bis zu 82%, extrem hohe Startströme (bis zu 2000A bei -20°C) sowie langanhaltende Energiereserven (kaum Selbstentladung) und stabile Spannung auch bei extremen Belastungen & Witterungsverhältnissen.



Die Batterie wurde speziell dafür entwickelt, ein optimales Startverhalten zu jeder Zeit und bei jeden Witterungsverhältnissen zu bieten. Durch spezielle Zellen kann diese Batterie sogar ohne eine integrierte Heizung bis -20°C geladen & -30°C entladen werden.

Eine extrem lange Lebensdauer ist auch bei regelmäßig tiefer Entladung (2000 Zyklen bei 100% DOD/Entladungstiefe oder 3500 Zyklen bei 80% DOD/Entladungstiefe), dank neuster Lithium-Technologie garantiert und macht die BullTron® Batterie zur optimalen Starter-Batterie.

Die Batterie ist für 12V-48V Systeme geeignet.

- Parallelschaltung 12V ist möglich (Erhöhung der Kapazität)
- Reihenschaltung 24V, 36V, 48V ist auch möglich (externe Balancer empfohlen zum Ausgleich zwischen den Batterien)

Vorteile von BullTron Batterien



- Konfektionierung & Montage in Deutschland
- 5 Jahre deutsche Herstellergarantie
- Service, Wartung und Reparatur in Deutschland (innerhalb 1 Tag)
- verschraubtes Gehäuse (kann geöffnet werden)
- Kaltstartstrom 2000A/EN bei -20°C
- Laden bis -20°C auch ohne Heizung möglich
- Entladen bis -30°C möglich
- Verwendung hochwertiger & langlebiger Komponenten
- bis 75% höhere Zyklen-Lebensdauer als andere LiFePO4 Batterien
- bis 45% kleiner und bis 35% leichter als andere LiFePO4 Batterien
- Funktioniert in jedem Fahrzeug (auch Start/Stopp & intelligente Lichtmaschine)
- Einfacher 1 zu 1 Tausch gegen Blei/GEL/AGM

Sicherste Lithium-Technologie (LiFePO₄)

BullTron Batterien verwenden die Lithium-Eisenphosphat-Technologie (LiFePO₄), die derzeit sicherste Lithium-Technologie am Markt. Alle Batterien bestehen aus leistungsfähigen und sehr langlebigen (LiFePo4) Zellen.

BullTron – Bei den Linden 7a, D-21449 Radbruch - www.bulltron.de - info@bulltron.de - Tel.: +49 (0) 41 31 - 2 19 12 89

BullTron® Starter

Technische Daten 12.8V 118Ah L3

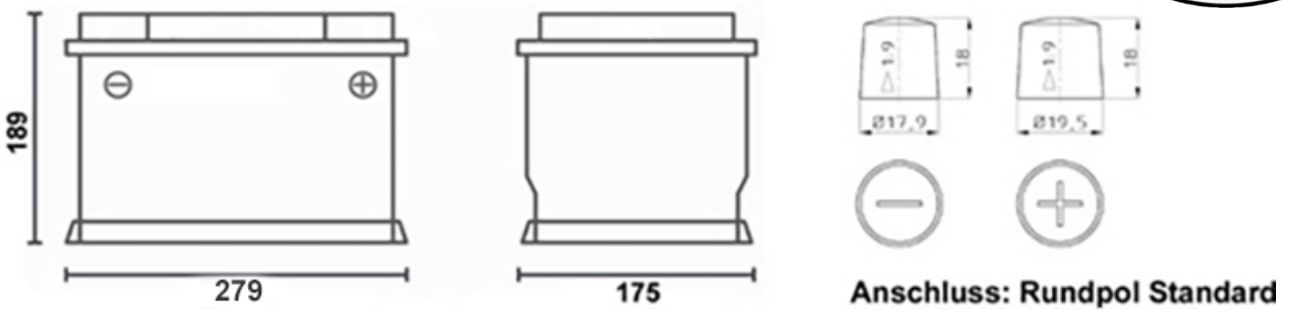

Idealer Ersatz für Fahrzeuge mit 70Ah Starter-Batterie

Modell	LI118B2000-12-SP
EAN / GTIN	4262358250711
Nennkapazität	118Ah / 1510Wh
Nennspannung	12.8V
Zyklen-Lebensdauer (bei 80% Restkapazität)	≥2000 bei 100% DOD (Entladungstiefe)
	≥3500 bei 80% DOD (Entladungstiefe)
Ladeschluss-/Absorptionsspannung	14.2 – 15V
Erhaltungsspannung	13.5 – 13.8V
Empfohlener max. Ladestrom	200A
Max. Ladestrom	1000A
Dauer Entladestrom	600A
Max. Entladestrom	2000A bei -20°C
Batterie Management System (BMS)	Integrierter 5A aktiv Balancer
Überwachung	per Shunt (optional)
Anwendung / Verschaltung	12V Installation (auch als Parallelschaltung möglich) Reihenschaltung auf 24V, 36V, 48V auch möglich
Schutzart	IP65
Temperaturbereich (Entladung)	-30°C ~ +60°C
Temperaturbereich (Ladung)*	-20°C ~ +55°C
Temperaturbereich (Lagerung)	-20°C ~ +60°C
Anschluss	Rundpole Standard mit M8 Gewinde
Garantie	5 Jahre Herstellergarantie
Gewicht	9.5 kg
Abmessungen (L x B x H) in mm	279 x 175 x 189
Einbaumöglichkeiten	stehend und liegend